P.S.E Polska®
Power Saving Energy

SmartLEC™

System zaawansowanej kontroli oświetlenia.

SmartLEC jest zaawansowanym kontrolerem i reduktorem energii w obwodach oświetleniowych. Gwarantuje natychmiastowe zmniejszenie kosztów energii elektrycznej od 15 do 43%.

- Maksymalne oszczędności, krótki czas zwrotu inwestycji i większa wydajność z technologią INV™ (Inducted Negative Voltage)
- Inteligentne działanie i diagnostyka oświetlenia, wykrywanie błędów w infrastrukturze, konserwacja i wydłużenie żywotności lamp.
- Szeroki zakres zastosowań: oświetlenie uliczne, autostrady, tunele, mosty, porty i lotniska. Oświetlenie przemysłowe centra logistyczne, handlowe i wiele innych.

Pasuje niemal do każdej aplikacji.

SmartLEC reguluje i stabilizuje napięcie skokowo co 2,5 V i jest dostępny w wersji 25 V, 35V i 43V . Oferuje najlepszy stosunek cena / wydajność dla różnych typów oświetlenia we wszystkich wielkościach napięcia wejściowego. Modele **SmartLEC** oferowane są w zakresie 3x20A - 3x250A.

Zdalny system zarządzania energią

SmartLEC bezproblemowo integruje się z systemem zdalnego monitoringu i kontroli EMS firmy PowerSines poprzez sieć internetową. Dzięki temu rozwiązaniu możemy zdalnie sterować urządzeniem **Smart LEC**, jak również pobierać raporty oraz być informowanym o alarmach. Dodatkowo **SmartLEC** może współdziałać z innymi systemami dzięki otwartemu protokółowi MODBUS/RTU.

Kompleksowe rozwiązanie:

Dynamiczne stabilizowanie napięcia oraz scenariusze oszczędności, ustawianie odpowiednich poziomów napięcia w czterech oknach czasowych dla zwiększenia optymalnej wydajności.

Precyzyjne pomiary elektryczne i energetyczne wszystkich parametrów sieci na fazę przedstawione w rozkładzie na dni, tygodnie i miesiące.

Automatyczne pomiary zaoszczędzonej energii w rozkładzie na dni, tygodnie i miesiące.

Astronomiczny zegar do automatycznego sterowania oświetleniem zgodnie ze wschodem i zachodem słońca w miejscu gdzie urządzenie jest zainstalowane.

Zaawansowana diagnostyka i wykrywanie awarii obwodów oświetlenia, analiza harmonicznych i diagnostyka urządzeń.

Zapłon i re-zapłon zapewnia włączenie zasilania w optymalnych warunkach napięcia.

Wbudowane zabezpieczenia dla najwyższej niezawodności w tym wewnętrzny automatyczny bypass i przełącznik manualny i automatyczny wyłącznika wyjściowego.

Kompaktowe wymiary i niska waga umożliwia łatwą i szybką instalację praktycznie w każdym miejscu.

Wysoka jakość wykonania, solidna konstrukcja elektromagnetyczna i najwyższej klasy komponenty zapewniają długą żywotność urządzenia. Ponad 15 lat.

Dwukierunkowa komunikacja za pomocą kanału RS232 z wbudowanym protokołem Modbus / RTU.

SmartLEC
Modele

SmartLEC 20A - 80A

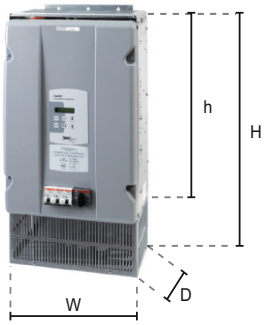

SmartLEC 100A - 125A

SmartLEC 160A - 250A

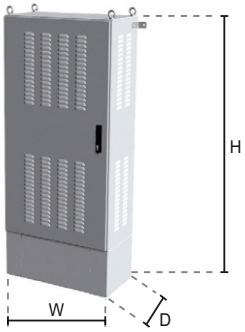

Nazwa Produktu	Numer Katalogowy	*ΔV	Moc KVA	** Wymiary (mm)				Waga (kg)	Zaciski (mm²)
				h	D	W	H		
SmartLEC 20A	0Lxx-SL0200-380	25, 35, 43	14	652	262	397	782	30/32/35	35
SmartLEC 30A	0Lxx-SL0300-380	25, 35, 43	21	652	262	397	782	48/50/57	35
SmartLEC 50A	0Lxx-SL0500-380	25, 35, 43	35	652	262	397	782	48/50/57	35
SmartLEC 80A	0Lxx-SL0800-380	25, 35, 43	55	658	293	533	815	64/68/75	35
SmartLEC 100A	0Lxx-SL1000-380	25, 35, 43	69	781	291	586	951	102/110/120	70
SmartLEC 125A	0Lxx-SL1250-380	25, 35, 43	86	781	291	586	951	102/110/120	70
SmartLEC 160A	0Lxx-SL1600-380	35	110	-	447	814	1756	230	120
SmartLEC 200A	0Lxx-SL2000-380	35	138	-	447	814	1756	250	120
SmartLEC 250A	0Lxx-SL2500-380	35	173	-	447	814	1756	280	120

* xx = ΔV" - zasięg regulacji napięcia ** waga i wymiary mogą ulec zmianie

Kompatybilność lamp i oszczędności

Typy lamp i obciążenie	Zastosowanie	SmartLEC Model	Oszczędność %
Lampy sodowe (HPS)	Światła uliczne, wysokie maszty, tunele, oświetlenie na zewnątrz	35V, 43V	20% - 43%
T8, PL i PLL z EM	Oświetlenie wewnątrz, magazyny, logistyka, przemysł, biura	25V, 35V	20% - 35%
metalohalogenkowe (MH) z EM	Magazyny, logistyka, przemysł, obiekty sportowe	25V	15% - 22%
Świetlówka kompaktowa	Oświetlenie wewnątrz, parkingi samochodowe, biura	25V, 35V	15% - 20%

* EM – Balast Elektromagnetyczny

Specyfikacja Techniczna

Napięcie Wejścia	3x230/400VAC ± 10%
Regulacja Napięcia	2.5V
Pierwsza redukcja napięcia	SmartLEC/25V: 2.5V SmartLEC/35V: 12.5V SmartLEC/43V: 2.5V
Częstotliwość	50Hz
Sprawność	99%
IP Klasa	IP 20
Temperatura pracy	-20°C - +40°C
Pomiary	A, V, kW, PF, kWh
System łączenia	TN-S, TN-C-S

* Specyfikacje mogą ulec zmianie

Schemat połączeń

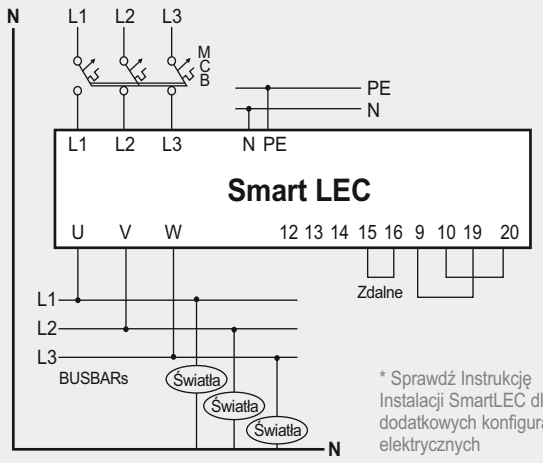

* Sprawdź Instrukcję Instalacji SmartLEC dla dodatkowych konfiguracji elektrycznych

9MKT-DSSMLE-4EN

PowerSines
Smart Energy Efficiency

Power Saving Energy Polska Sp. z o.o. ul. Grzybowa 4 63-500 Ostrzeszów

www.psepolska.pl